NATIONAL FOAM

FICHA TÉCNICA #NPR040

TANQUE DE MEMBRANA HORIZONTAL PREMONTADO

Descripción

El depósito flexible de proporcionamiento es un sistema proporcionador de presión balanceada que necesita como única fuente de alimentación externa una vía de suministro de agua. Un tanque de membrana con proporcionadores adecuados inyecta concentrado de espuma en la vía de suministro de agua de un sistema extintor de incendios y efectúa el proporcionamiento en forma automática utilizando una gran variedad de flujos y presiones.

El sistema proporcionador para tanque de membrana utiliza agua para presurizar la membrana y empujar el concentrado de espuma al controlador de relación. El suministro de agua alimenta el controlador de relación y el tanque de membrana en forma simultánea. A medida que el agua corre a través del controlador de relación, el nivel de reducción de presión aumenta, generando una correspondiente caída de presión en el orificio calibrador del concentrado de espuma. La caída de presión logra un caudal de concentrado de espuma que se proporciona al caudal de agua a través del controlador de relación. Como el concentrado de espuma y el agua fluyen a un área de presión reducida común, es necesario mantener presiones del concentrado de espuma y del agua en sus respectivas entradas de controlador de relación.

Durante su funcionamiento, el agua afuera de la membrana desplaza gradualmente el concentrado de espuma, haciendo que la membrana colapse hasta que el suministro se acabe. El tanque de membrana puede aislarse y el sistema puede descargar solo agua. Como el tanque de membrana está presurizado, la membrana no debe rellenarse durante su funcionamiento.

Características

- Compatible con todos los concentrados de espuma
- Llenado más fácil que los depósitos flexibles verticales.
- La descarga de concentrado de espuma del fondo mantiene la tubería llena, eliminando bolsas de aire y evitando la corrosión
- Mayor estabilidad que los tanques verticales en zonas propensas a terremotos
- Asaderas de izaje soldadas permanentemente

Aplicaciones

De uso frecuente en hangares, plataformas de carga, sistemas rociadores y plataformas de alta mar.

Especificaciones técnicas

El sistema de tanque de membrana de National Foam debe ser un sistema proporcionador independiente completo que consista en un tanque de membrana, un controlador de relación y tuberías ensambladas. El tanque de membrana debe ser un recipiente a presión de acero al carbono soldado código ASME con una presión operativa de 175 psi. Debe abastecerse en configuración horizontal y montarse sobre dos soportes de sillín sujetos permanentemente con agujeros para tornillos. Una membrana interna de caucho Buna-N flexible reforzada con nylon separa el concentrado de espuma del agua entrante. El tanque debe tener una tubería de descarga en el centro de PVC cédula 80 perforada dentro de la membrana, para asegurar que el concentrado fluya a la descarga del fondo. Debe extenderse una sección manguera de caucho de 1 in de diámetro interno entre la membrana y la cubierta del tanque, desde la válvula de agua a la conexión de drenaje de agua, evitando la obstrucción de la membrana en estas aberturas.

El controlador de relación (RCF) debe ser de estilo bridado para montar en una tubería cédula 40 entre dos bridas cara plana o resaltada 150# del mismo tamaño nominal que el controlador de relación RCF. El controlador de relación RCF debe ser de bronce fundido con hardware de acero inoxidable y debe funcionar a una presión de 250 psi (17 bar). El controlador de relación debe incorporar una sección de recuperación para minimizar la pérdida de presión a través del proporcionador y reducir el largo de tubería requerido pasando del controlador. Debe incorporarse en la fundición un puerto NPT hembra de ¼ in (6,35 mm) para medir la presión de agua en la entrada al orificio de agua del controlador de relación. Cada controlador de relación debe funcionar automáticamente en el rango indicado en la tabla de rangos de caudales, sin ningún tipo de ajuste manual. La entrada del concentrado de espuma debe tener un orificio calibrador ajustable en el lugar para permitir al usuario lograr el proporcionamiento adecuado.

El controlador de relación debe estar premontado a

la membrana del tanque. Todas las tuberías externas deben ser cédula 80, de latón para concentrados de espuma y de acero al carbono para agua. Deben proveerse válvulas esféricas de latón o bronce de manija con cerradura, con etiquetas identificadoras en las manijas, de acuerdo con los requerimientos para supervisión de válvulas de la NFPA. En la línea de descarga de concentrado de espuma se instala una válvula de retención. El tanque debe incluir todas las válvulas de drenaje y vacío, tuberías de llenado de concentrado, copa de llenado y etiquetas de identificación/contenido del tanque. Las superficies externas del tanque y de las tuberías deben cubrirse con un acabado de poliuretano acrílico rojo de alto contenido en sólidos.

Certificaciones y listados

- Underwriters Laboratories Inc. (UL)
- Guardia Costera de Est. Unidos (hasta 500 gal) (USCG)

Información técnica

Materiales de construcción:

Tanque: ..... Acero al carbono, código ASME

Membrana: ..... Buna-N (cubierto en ambos lados) reforzada en Nylon (0,05 in/1,3 mm)

Tubería interna: .... PVC perforado PVC, Sch. 80

Tubería externa:

Lado para agua: ..... Acero al carbono, Sch. 40, Atornillado

Lado para conc. de espuma: ..... Latón, Sch. 40, Atornillado

Válvulas: ..... Válvula esférica con manija con cerradura, cuerpo de bronce y esfera de latón, o de chapa cromada o de latón

Embudo de llenado: ..... Polietileno, 7½ in de diámetro de copa x 1 in NPT de pico

Controlador de relación: ..... Bronce fundido (85-5-5-5), ASTM- B-584 aleación #83600

Acabado exterior: ... Poliuretano acrílico rojo alto en sólidos

Presión de funcionamiento: ..... 175 psi (12 bar)

Opciones

- Indicador de mirilla: Policarbonato de1½ in (38 mm) Diam. ext. con válvula de cierre de bronce
- Presiones de funcionamiento de tanques más altos
- Cobertura interna de alquitrán de hulla epoxi
- Acabados especiales
- Válvula de liberación de presión
- Tubería de acero inoxidable tipo 304 o 306 atornillada o soldada
- Kit de llenado
- Válvula de concentrado automático

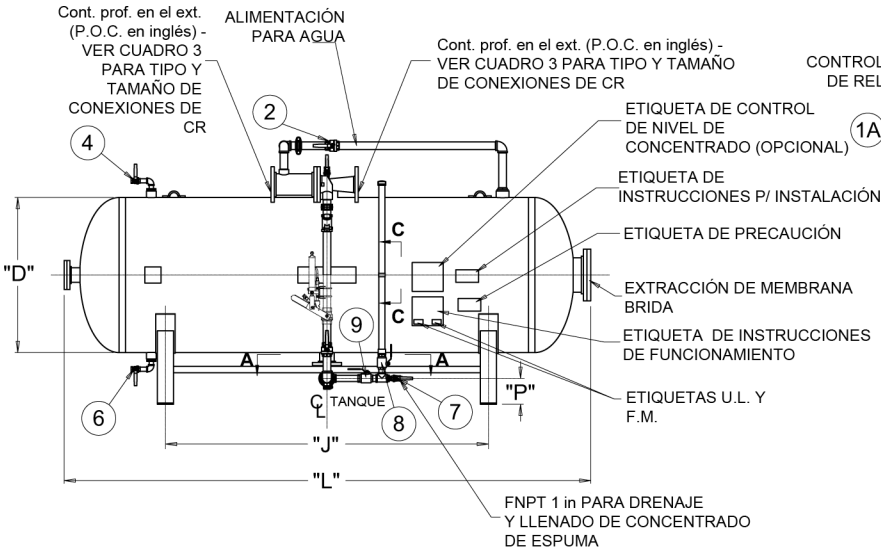

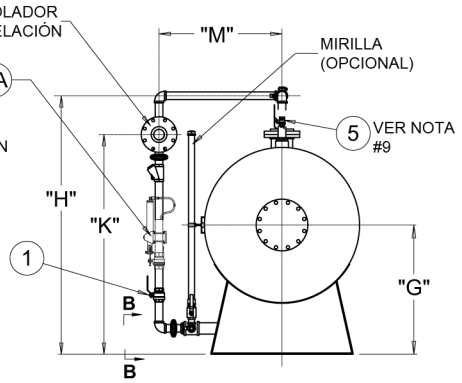

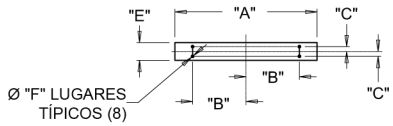

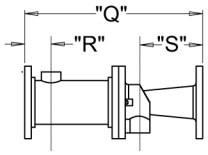

3 in a 8 in
ENSAMBLAJE CR

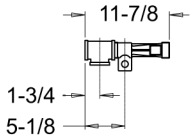

ENSAMBLAJE CR 2 in

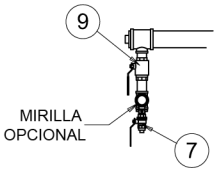

DETALLE A - A

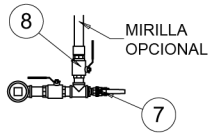

DETALLE B - B

CUADRO 1 - DIMENSIONES CR

Ensamblaje c/carretel	"Q"	"R"	"S"
CR 3 in	19	4	4-1/2
CR 4 in	25	4-1/4	7
CR 6 in	27	5-1/4	9-11/16
CR 8 in	31	7	10

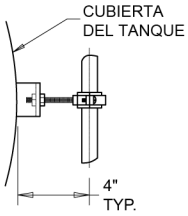

DETALLE C - C

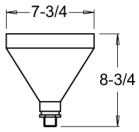

EMBUDO PARA LLENADO
PARA ATORNILLAR EN VÁLVULA #5
VER NOTA #9

CUADRO 2 - DESCRIPCIÓN DE LA VÁLULA			
Válvula Nº	Descripción	Posición normal	
		Sistema manual	Sistema autom.
1	De retención de concentrado	Cerrada	Abierta
1A	De retención de concentrado automática (Opcional)	-	Cerrada
2	De retención de presión de agua	Abierta	Abierta
4	Válvula de agua del tanque	Cerrada	Cerrada
5	Llenado/Vaciado de concentrado	Cerrada	Cerrada
6	Llenado/Vaciado de agua	Cerrada	Cerrada
7	Llenado/Vaciado de concentrado	Cerrada	Cerrada
8	Mirilla (Opcional)	Cerrada	Cerrada
9	Suministro de mirilla (Opcional)	Abierto	Abierto

NOTAS:

1. Todas las dimensiones son aproximadas y pueden variar levemente.
2. Los pesos listados se aplican a tanques vacíos.
3. Todas las aberturas de válvulas y de tanques son enchufadas para su envío.
4. El ensamblaje de la mirilla opcional incluye:
   - Tubo para mirilla de policarbonato, 1½ in (38) Diam. Ext. abierto a la atmósfera (tapa ventilada)
   - Válvula de cierre esférica
   - Abrazaderas divididas para tubos c/ vara roscada
5. El embudo para llenado y el tubo para mirilla opcional son empaquetados y enviados aparte.
6. La verificación de nivel por la mirilla opcional no puede realizarse con concentrados AFFF de alcohol. Para obtener más instrucciones, diríjase al Manual de Mantenimiento y Funcionamiento.
7. NF le proveerá al cliente la etiqueta de contenidos y éste la aplicará al área de la etiqueta de Precaución.
8. Cuando se diseña una construcción para albergar depósitos flexibles, deben realizarse los suministros de modo que la tubería interna y la membrana puedan extraerse. Estos ítems se aplican al tanque en su total longitud y altura.
9. Asimismo se utiliza la válvula de vaciado del concentrado #5 para llenar el nivel de concentrado. Para tal propósito, se provee un embudo para llenado con cada tanque.
10. Para tanques especiales o no estandarizados, vea a los dibujos de ensamblaje para perfil específico.

CUADRO 3 - TAMAÑOS DE CONTROLADOR DE RELACIÓN SUGERIDOS PARA CAUDALES DE SISTEMAS

Controlador de relación Tamaño in. (mm)	Rango de caudal estándar gpm (lpm)	Rango de caudal especial con concentrado de espuma AR-AFFF gpm (lpm)	Tamaños de líneas para concentrados y agua in. (mm)	Conexiones para el controlador de relac. in. (mm)	
				Entrada	Salida
2 (51)	30-180 (114-681)	60-180 (227-681)	1 (25)	2 (51) NPT (B)	2 (51) NPT(B)
3 (76)	70-450 (265-1703)	170-450 (644-1703)	1-1/4 (32)	3 (76) brida cara plana	3 (76) brida cara plana
4 (102)	150-1200 (568-4542)	320-1200 (1211-4542)	1-1/2 (38)	4 (102) brida cara plana	4 (102) brida cara plana
6 (152)	300-2500 (1136-9463)	700-2500 (2650-9463)	2 (51)	6 (152) brida cara plana	6 (152) brida cara plana
8 (203)	850-5000 (3218-18925)	1400-5000 (5300-18925)	2-1/2 (64)	8 (203) brida cara plana	8 (203) brida cara plana

CUADRO 4 - TABLA DE DIMENSIONES Y CAPACIDADES

Capacidad gal (litros)	"A"	"B"	"C"	"D"	"E"	"F"	"G"	"H"	"J"	"K"	"L"	"M"	"P"	Peso lb (kg)
50 (189)	20 (508)	7 (178)	7/8 (22)	20 (508)	3 (76)	9/16 (14)	22 (559)	51 (1295)	14 (356)	36 (914)	55-1/2 (1410)	24 (610)	4 (103)	560 (254)
100 (379)	24 (610)	9 (229)	7/8 (22)	24 (610)	3 (76)	9/16 (14)	24 (610)	56 (1422)	22 (559)	40 (1016)	72 (1129)	26 (660)	4 (103)	851 (386)
150 (568)	30 (762)	11 (279)	1-1/8 (29)	30 (762)	4 (102)	9/16 (14)	27 (686)	62 (1575)	36 (914)	46 (1168)	71 (1803)	29 (737)	4 (103)	1140 (517)
200 (757)	30 (762)	11 (279)	1-1/8 (29)	30 (762)	4 (102)	9/16 (14)	27 (686)	62 (1575)	34 (864)	46 (1168)	89 (2261)	29 (737)	4 (103)	1337 (606)
300 (1136)	34 (864)	13 (330)	1-1/8 (29)	36 (914)	4 (102)	9/16 (14)	30 (762)	68 (1727)	36 (914)	52 (1321)	93 (2362)	32 (813)	4 (103)	1754 (796)
400 (1514)	40 (1016)	15 (381)	1-3/8 (35)	42 (1067)	5 (127)	11/16 (17)	33 (838)	74 (1880)	50 (1270)	58 (1473)	93 (2362)	35 (889)	4 (103)	2070 (939)
500 (1893)	40 (1016)	15 (381)	1-3/8 (35)	42 (1067)	5 (127)	11/16 (17)	33 (838)	74 (1880)	48 (1219)	58 (1473)	112 (2845)	35 (889)	4 (103)	2330 (1057)
600 (2271)	40 (1016)	15 (381)	1-3/8 (35)	42 (1067)	5 (127)	11/16 (17)	33 (838)	74 (1880)	60 (1524)	58 (1473)	131 (3327)	35 (889)	4 (103)	2437 (1105)
700 (2650)	44 (1118)	17 (432)	1-3/8 (35)	48 (1219)	5 (127)	11/16 (17)	40 (1016)	84 (2134)	50 (1270)	68 (1727)	119 (3023)	38 (965)	8 (203)	2844 (1290)
800 (3028)	44 (1118)	17 (432)	1-3/8 (35)	48 (1219)	5 (127)	11/16 (17)	40 (1016)	84 (2134)	60 (1524)	68 (1727)	134 (3404)	38 (965)	8 (203)	3498 (1587)
900 (3407)	44 (1118)	17 (432)	1-3/8 (35)	48 (1219)	5 (127)	11/16 (17)	40 (1016)	84 (2134)	70 (1778)	68 (1727)	148 (3759)	38 (965)	8 (203)	3855 (1749)
1000 (3785)	44 (1118)	17 (432)	1-3/8 (35)	48 (1219)	5 (127)	11/16 (17)	40 (1016)	84 (2134)	94 (2388)	68 (1727)	163 (4140)	38 (965)	8 (203)	4072 (1847)
1100 (4164)	44 (1118)	17 (432)	1-3/8 (35)	48 (1219)	5 (127)	11/16 (17)	40 (1016)	84 (2134)	100 (2540)	68 (1727)	177 (4496)	38 (965)	8 (203)	4456 (2021)
1200 (4542)	54 (1372)	22 (559)	1-3/4 (44)	60 (1524)	6 (152)	11/16 (17)	46 (1168)	94 (2438)	58 (1473)	80 (2032)	131 (3327)	44 (1118)	8 (203)	4523 (2052)
1300 (4921)	54 (1372)	22 (559)	1-3/4 (44)	60 (1524)	6 (152)	11/16 (17)	46 (1168)	94 (2438)	60 (1524)	80 (2032)	141 (3581)	44 (1118)	8 (203)	4826 (2189)
1400 (5300)	54 (1372)	22 (559)	1-3/4 (44)	60 (1524)	6 (152)	11/16 (17)	46 (1168)	94 (2438)	76 (1930)	80 (2032)	(151) (3835)	44 (1118)	8 (203)	5113 (2319)
1500 (5678)	54 (1372)	22 (559)	1-3/4 (44)	60 (1524)	6 (152)	11/16 (17)	46 (1168)	94 (2438)	80 (2032)	80 (2032)	159 (4039)	44 (1118)	6 (152)	5494 (2492)
1600 (6057)	64 (1626)	28 (711)	2-3/4 (70)	72 (1829)	8 (203)	1-1/16 (27)	50 (1270)	106 (2692)	44 (1118)	90 (2286)	125 (3175)	50 (1270)	6 (152)	4891 (2219)
1700 (6435)	64 (1626)	28 (711)	2-3/4 (70)	72 (1829)	8 (203)	1-1/16 (27)	50 (1270)	106 (2692)	50 (1270)	90 (2286)	131 (3327)	50 (1270)	6 (152)	5073 (2301)
1800 (6814)	64 (1626)	28 (711)	2-3/4 (70)	72 (1829)	8 (203)	1-1/16 (27)	50 (1270)	106 (2692)	56 (1422)	90 (2286)	138 (3505)	50 (1270)	6 (152)	5254 (2383)
1900 (7192)	64 (1626)	28 (711)	2-3/4 (70)	72 (1829)	8 (203)	1-1/16 (27)	50 (1270)	106 (2692)	60 (1524)	90 (2286)	144 (3658)	50 (1270)	6 (152)	5479 (2395)
2000 (7571)	64 (1626)	28 (711)	2-3/4 (70)	72 (1829)	8 (203)	1-1/16 (27)	50 (1270)	106 (2692)	70 (1778)	90 (2286)	(151) (3835)	50 (1270)	6 (152)	5704 (2587)
2100 (7949)	64 (1626)	28 (711)	2-3/4 (70)	72 (1829)	8 (203)	1-1/16 (27)	50 (1270)	106 (2692)	76 (1930)	90 (2286)	157 (3988)	50 (1270)	6 (152)	5896 (2674)
2200 (8328)	64 (1626)	28 (711)	2-3/4 (70)	72 (1829)	8 (203)	1-1/16 (27)	50 (1270)	106 (2692)	80 (2032)	90 (2286)	164 (4166)	50 (1270)	6 (152)	6087 (2761)
2300 (8706)	64 (1626)	28 (711)	2-3/4 (70)	72 (1829)	8 (203)	1-1/16 (27)	50 (1270)	106 (2692)	80 (2032)	90 (2286)	170 (4318)	50 (1270)	6 (152)	6293 (2854)
2400 (9085)	64 (1626)	28 (711)	2-3/4 (70)	72 (1829)	8 (203)	1-1/16 (27)	50 (1270)	106 (2692)	80 (2032)	90 (2286)	177 (4496)	50 (1270)	6 (152)	6499 (2948)
2500 (9464)	64 (1626)	28 (711)	2-3/4 (70)	72 (1829)	8 (203)	1-1/16 (27)	50 (1270)	106 (2692)	100 (2540)	90 (2286)	183 (4648)	50 (1270)	6 (152)	6699 (3039)
2600 (9842)	64 (1626)	28 (711)	2-3/4 (70)	72 (1829)	8 (203)	1-1/16 (27)	50 (1270)	106 (2692)	100 (2540)	90 (2286)	189 (4801)	50 (1270)	6 (152)	6899 (3129)
2700 (10221)	64 (1626)	28 (711)	2-3/4 (70)	72 (1829)	8 (203)	1-1/16 (27)	50 (1270)	106 (2692)	100 (2540)	90 (2286)	196 (4978)	50 (1270)	6 (152)	7089 (3216)
2800 (10599)	64 (1626)	28 (711)	2-3/4 (70)	72 (1829)	8 (203)	1-1/16 (27)	50 (1270)	106 (2692)	100 (2540)	90 (2286)	202 (5131)	50 (1270)	6 (152)	7278 (3301)
2900 (10978)	64 (1626)	28 (711)	2-3/4 (70)	72 (1829)	8 (203)	1-1/16 (27)	50 (1270)	106 (2692)	100 (2540)	90 (2286)	209 (5309)	50 (1270)	6 (152)	7478 (3392)
3000 (11356)	64 (1626)	28 (711)	2-3/4 (70)	72 (1829)	8 (203)	1-1/16 (27)	50 (1270)	106 (2692)	120 (3048)	90 (2286)	215 (5461)	50 (1270)	6 (152)	7678 (3483)
3100 (11735)	64 (1626)	28 (711)	2-3/4 (70)	72 (1829)	8 (203)	1-1/16 (27)	50 (1270)	106 (2692)	120 (3048)	90 (2286)	222 (5639)	50 (1270)	6 (152)	7879 (3574)
3200 (12113)	64 (1626)	28 (711)	2-3/4 (70)	72 (1829)	8 (203)	1-1/16 (27)	50 (1270)	106 (2692)	120 (3048)	90 (2286)	228 (5791)	50 (1270)	6 (152)	8080 (3665)
3300 (12492)	64 (1626)	28 (711)	2-3/4 (70)	72 (1829)	8 (203)	1-1/16 (27)	50 (1270)	106 (2692)	120 (3048)	90 (2286)	234 (5944)	50 (1270)	6 (152)	8300 (3765)
3400 (12870)	64 (1626)	28 (711)	2-3/4 (70)	72 (1829)	8 (203)	1-1/16 (27)	50 (1270)	106 (2692)	120 (3048)	90 (2286)	241 (6121)	50 (1270)	6 (152)	8500 (3856)
3500 (13249)	64 (1626)	28 (711)	2-3/4 (70)	72 (1829)	8 (203)	1-1/16 (27)	50 (1270)	106 (2692)	120 (3048)	90 (2286)	247 (6274)	50 (1270)	6 (152)	8700 (3946)
3600 (13627)	64 (1626)	28 (711)	2-3/4 (70)	72 (1829)	8 (203)	1-1/16 (27)	50 (1270)	106 (2692)	120 (3048)	90 (2286)	254 (6452)	50 (1270)	6 (152)	8900 (4037)
3700 (14006)	64 (1626)	28 (711)	2-3/4 (70)	72 (1829)	8 (203)	1-1/16 (27)	50 (1270)	106 (2692)	120 (3048)	90 (2286)	260 (6604)	50 (1270)	6 (152)	9100 (4128)
3800 (14385)	64 (1626)	28 (711)	2-3/4 (70)	72 (1829)	8 (203)	1-1/16 (27)	50 (1270)	106 (2692)	120 (3048)	90 (2286)	267 (6782)	50 (1270)	6 (152)	9300 (4218)
3900 (14763)	64 (1626)	28 (711)	2-3/4 (70)	72 (1829)	8 (203)	1-1/16 (27)	50 (1270)	106 (2692)	120 (3048)	90 (2286)	273 (6934)	50 (1270)	6 (152)	9500 (4309)
4000 (15142)	64 (1626)	28 (711)	2-3/4 (70)	72 (1829)	8 (203)	1-1/16 (27)	50 (1270)	106 (2692)	120 (3048)	90 (2286)	280 (7112)	50 (1270)	6 (152)	9700 (4400)

NOTA: Todas las dimensiones se expresan en pulgadas (milímetros).

Información del pedido

TANQUE DE MEMBRANA HORIZONTAL

Capacidad		Parte número sin indicador de mirilla	Parte número con indicador de mirilla	Peso al vacío		Envío aprox.	
gal	(litros)			lb	kg	ft^3	m^3
50	189	1218-2124-6	1218-2127-6	560	(254)	40	1,14
100	379	1218-2122-1	1218-2125-1	851	386	79,8	2,26
150	568	1218-2122-2	1218-2125-2	1140	517	107,7	3,05
200	757	1218-2122-3	1218-2125-3	1337	606	143,3	4,06
300	1136	1218-2122-4	1218-2125-4	1754	796	183,8	5,2
400	1514	1218-2122-5	1218-2125-5	2070	939	232,1	6,57
500	1893	1218-2122-6	1218-2125-6	2330	1057	250,4	7,09
600	2271	1218-2122-7	1218-2125-7	2437	1105	286,9	8,12
700	2650	1218-2122-8	1218-2125-8	2844	1290	359,3	10,18
800	3028	1218-2122-9	1218-2125-9	3498	1587	386,6	10,95
900	3407	1218-2123-0	1218-2126-0	3855	1749	444,1	12,57
1000	3785	1218-2123-1	1218-2126-1	4072	1847	492,5	13,95
1100	4164	1218-2123-2	1218-2126-2	4456	2021	528,5	14,97
1200	4542	1218-2123-3	1218-2126-3	4523	2052	555,9	15,74
1300	4921	1218-2123-4	1218-2126-4	4826	2189	576,5	16,32
1400	5299	1218-2123-5	1218-2126-5	5113	2319	601,2	17,02
1500	5678	1218-2123-6	1218-2126-6	5494	2492	650,7	18,43
1600	6056	1218-2123-7	1218-2126-7	4891	2219	642,8	18,2
1700	6435	1218-2137-0	1218-2135-0	5073	2301	675	19,11
1800	6813	1218-2123-8	1218-2126-8	5254	2383	707,4	20,03
1900	7192	1218-2137-1	1218-2135-1	5479	2485	735,8	20,84
2000	7570	1218-2123-9	1218-2126-9	5704	2587	772	21,86
2100	7949	1218-2137-2	1218-2135-2	5896	2674	804,3	22,78
2200	8327	1218-2124-0	1218-2127-0	6087	2761	836,7	23,69
2300	8706	1218-2137-3	1218-2135-3	6293	2854	869,1	24,61
2400	9084	1218-2124-1	1218-2127-1	6499	2948	901,3	25,52
2500	9464	1218-2137-4	1218-2135-4	6699	3129	933,6	26,44
2600	9841	1218-2124-2	1218-2127-2	6899	3129	966	27,35
2700	10221	1218-2137-5	1218-2135-5	7089	3216	998,4	28,27
2800	10598	1218-2124-3	1218-2127-3	7278	3301	1030,6	29,18
2900	10978	1218-2137-6	1218-2135-6	7478	3392	1062,9	29,08
3000	11355	1218-2124-4	1218-2127-4	7678	3483	1095,3	31,01
3100	11735	1218-2137-7	1218-2135-7	7879	3574	1127,7	31,83
3200	12112	1218-2124-5	1218-2127-5	8080	3665	1159,9	32,85
3300	12492	1218-2137-8	1218-2135-8	8300	3765	1192,2	33,76
3400	12870	1218-2137-9	1218-2135-9	8500	3856	1224,5	34,67
3500	13249	1218-2138-0	1218-2136-0	8700	3946	1256,8	35,59
3600	13627	1218-2138-1	1218-2136-1	8900	4037	1289,1	36,5
3700	14006	1218-2138-2	1218-2136-2	9100	4128	1321,4	37,42
3800	14385	1218-2138-3	1218-2136-3	9300	4218	1353,7	38,33
3900	14763	1218-2138-4	1218-2136-4	9500	4309	1386	39,25
4000	15142	1218-2138-5	1218-2136-5	9700	4400	1418,3	40,16

CONTROLADOR DE RELACIÓN Y TUBERÍA DE LLENADO PARA TANQUE DE MEMBRANA HORIZONTAL

Proporcionador Tamaño	Tamaño del tanque (gal)	Parte Número	Peso lb	Peso kg
2 in	50 a 400	5000-4000-0	49	22,23
2 in	500 a 3200	5000-4010-0	49	22,23
3 in	50 a 400	5000-4020-0	110	49,9
3 in	500 a 3200	5000-4030-0	110	49,9
4 in	50 a 400	5000-4040-0	147	66,68
4 in	500 a 3200	5000-4050-0	147	66,68
6 in	50 a 400	5000-4060-0	210	95,26
6 in	500 a 3200	5000-4070-0	210	95,26
8 in	50 a 400	5000-4080-0	323	146,52
8 in	500 a 3200	5000-4090-0	323	146,52

Esta información es solo una guía general; es posible que sea necesario realizar cambios en cada instalación para adaptarse a los requisitos o las aplicaciones de cada caso.
La empresa se reserva el derecho de modificar cualquier parte de esta información sin previo aviso. Se aplican los términos y condiciones de venta, que están disponibles a pedido del cliente.

08/09 (Rev. A) Impreso en EE.UU. (NPR040.PMD)

NATIONAL FOAM, INC.
350 East Union Street • West Chester, PA 19382-3450 • (610) 363-1400 • Fax: (610) 431-7084
www.nationalfoam.com